Lol

Seduta operativa per ufficio con schienale medio, con o senza poggiatesta.
Finitura plastica nera.
Schienale in nylon con rivestimento in maglia di rete in poliestere, elasticizzata, opportunamente tensionata, con supporto lombare regolabile in altezza (50 mm). Poggiatesta con rivestimento in rete, regolabile in altezza.
Sedile in multistrato di faggio, imbottitura in poliuretano flessibile, esente da CFC, carter di copertura sottosedile in polipropilene nero.
Braccioli in nylon fissi chiusi, regolabili 1D (altezza) o 2D soft touch (altezza, profondità). Finitura plastica nera.
I **meccanismi** di regolazione della seduta sono 2:
- Meccanismo sincronizzato del sedile/schienale bloccabile in 4 posizioni, con regolazione della resistenza dello schienale in rapporto al peso dell'utilizzatore;
- Meccanismo sincronizzato del sedile/schienale bloccabile in 4 posizioni, con regolazione della resistenza dello schienale in rapporto al peso dell'utilizzatore e **regolazione di profondità del sedile**.
Tutti i meccanismi sincronizzati hanno il sistema di sblocco schienale antishock.
Regolazione in altezza del sedile mediante pompa a gas.
Base a 5 razze in nylon o in alluminio pressofuso. Ruote piroettanti a doppio battistrada in gomma autofrenanti Ø 50 mm di serie.
La seduta operativa viene spedita smontata.

Task chair with medium backrest, with or without headrest.
Black plastic finish.
Nylon **backrest** with elastic polyester mesh cover properly tensioned, with height-adjustable lumbar support (50 mm). Height-adjustable headrest with mesh covering.
Beech plywood **seat**, anatomically shaped, CFC free polyurethane foam padding, black polypropylene rear back cover.
Fixed loop **nylon armrests**, 1D-adjustable (height) or 2D-adjustable (height, depth) with soft touch. Black plastic finish.
There are 2 adjustment **mechanisms**:
- Synchronized seat/backrest mechanism adjustable in 4 positions, with backrest's tension adjustment according to the user's weight.
- Synchronized seat/backrest mechanism adjustable in 4 positions, with backrest's tension adjustment according to the user's weight and seat depth adjustment.
All synchronized devices come with a soft backrest release device.
Seat height adjustment by gas lift system.
5-star base in nylon or die-cast aluminium. Self-locking dual-tread rubbered swivel castors, Ø 50 mm, as standard.
The task chair is delivered disassembled.

Siège de bureau avec dossier moyen, avec ou sans appui-tête.
Finition en plastique noire.
Dossier en nylon avec revêtement en maille résille élastique en polyester opportunément tendue, avec support lombaire réglable en hauteur (50 mm). Appui-tête avec revêtement en maille, réglable en hauteur.
Assise en hêtre multiplis, garnissage en polyuréthane flexible sans CFC, carter de protection sous l'assise du siège en polypropylène noir.
Accoudoirs en nylon fixés, réglables 1D (hauteur) ou 2D (hauteur, profondeur) soft touch. Finition en plastique noire.
Les **mécanismes** de réglage de l'assise sont 2:
- Mécanisme synchronisé assise/dossier réglable sur 4 positions, avec réglage de la résistance du dossier en fonction du poids de l'utilisateur.
- Mécanisme synchronisé assise/dossier réglable sur 4 positions, avec réglage de la résistance du dossier en fonction du poids de l'utilisateur et réglage de la profondeur de l'assise;
Tous les mécanismes synchronisés ont le système de déblocage du dossier antichoc.
Réglage en hauteur de l'assise par vérin à gaz.
Piètement à 5 branches en nylon ou en aluminium poli. Roulettes pivotantes à double galet, en caoutchouc et autofreinées (Ø 50 mm).
Le siège de bureau est livré démonté.

Rete schienale
Mesh backrest / Résille dossier

Nero
Black
Noir

Rivestimenti / Upholstery / Revêtements

Categoria *Category* *Catégorie*	**Tipologia** *Type* *Type*
B	Bondai
H	Madrid 3D | Boss FR
D	King Flex | Mirage 3D | Skill
F	Jet | Magnum | Connect | Rivet | Era | Go Check | Rondo
G	Remix 3 | Morph | Savanna

Reazione al fuoco / Fire resistance / Classement au feu

6 year warranty

ONE BOX

Lol

Meccanismo
Device / Mécanisme

Sincronizzato bloccabile in 4 posizioni

Synchronized device with 4-position adjustment

Synchronisé réglable sur 4 positions

Sincronizzato 4 posizioni con regolatore di profondità del sedile

Synchronized device with 4-position adjustment with seat depth adjustment

Synchronisé 4 positions avec réglage de la profondeur de l'assise

Supporto lombare regolabile in altezza (50 mm)

Height adjustable lumbar support (50 mm)

Support lombaire réglable en hauteur (50 mm)

Poggiatesta
Headrest / Appui-tête

Regolabile in altezza (40 mm)

Height adjustable (40 mm)

Réglable en hauteur (40 mm)

Braccioli
Armrests / Accoudoirs

Nylon fissi

Nylon fixed loop

Fixes en nylon

Nylon regolabili 1D (altezza 70 mm)

1D adjustable nylon armrests (70 mm)

Réglables 1D en nylon (70 mm)

Nylon regolabili 2D (altezza 90 mm, profondità 46 mm)

2D adjustable nylon armrests (height 90 mm, depth 46 mm)

Nylon réglables en 2D (hauteur 90mm, profondeur 46 mm)

Base a 5 razze
5-star base / Piètement 5 branches

Nylon nero

Black nylon

Nylon noir

Alluminio lucido

Polished Aluminium

Aluminium poli

Lol Stool

Sgabello operativo con schienale medio.
Finitura plastica nera.
Schienale in nylon con rivestimento in maglia di rete in poliestere, elasticizzata, opportunamente tensionata, con supporto lombare regolabile in altezza (50 mm).
Sedile in multistrato di faggio, imbottitura in poliuretano flessibile, esente da CFC, carter di copertura sottosedile in polipropilene nero.
Braccioli in nylon fissi chiusi. Finitura plastica nera.
Meccanismo sincronizzato del sedile/schienale bloccabile in 4 posizioni, con regolazione della resistenza dello schienale in rapporto al peso dell'utilizzatore.
Il meccanismo sincronizzato ha il sistema di sblocco schienale antishock.
Regolazione in altezza del sedile mediante pompa a gas.
Poggiapiedi in alluminio pressofuso verniciato, antiscivolo, regolabile in altezza.
Base a 5 razze in nylon o in alluminio pressofuso. Ruote piroettanti a doppio battistrada in gomma autofrenanti Ø 50 mm di serie, oppure piedini fissi.
Lo sgabello viene spedito smontato.

Task stool with medium backrest.
Black plastic finish.
Nylon **backrest** covered with properly tensioned stretch polyester mesh, with height-adjustable lumbar support (50 mm).
Beech plywood **seat**, anatomically shaped, CFC free polyurethane foam padding, black polypropylene rear back cover.
Fixed loop nylon armrests. Black plastic finish.
Synchronized seat/backrest mechanism adjustable in 4 positions, with backrest's tension adjustment according to the user's weight.
The synchronised mechanism come with a soft backrest release device.
Seat height adjustment by gas lift system.
Painted die-cast aluminium **footrest**, non-slip, height-adjustable.
5-star **base** in nylon or die-cast aluminium. Self-locking dual-tread rubbered swivel castors, Ø 50 mm, as standard., or a 5-star base with fixed glides.
The stool is delivered disassembled.

Tabouret avec dossier moyen
Finition en plastique noire.
Dossier en nylon avec revêtement en maille de résille élastique en polyester opportunément tendue, avec support lombaire réglable en hauteur (50 mm).
Assise en hêtre multiplis, garnissage en polyuréthane flexible sans CFC, carter de protection sous l'assise du siège en polypropylène noir.
Accoudoirs en nylon fixes fermés. Finition en plastique noir.
Mécanisme synchronisé assise/dossier réglable sur 4 positions, avec réglage de la résistance du dossier en fonction du poids de l'utilisateur.
Le mécanisme synchronisé est equipé avec le système de déblocage du dossier antichoc.
Réglage en hauteur de l'assise par vérin à gaz.
Repose-pieds en aluminium moulé sous pression peint, antidérapant, réglable en hauteur.
Piètement 5 branches en nylon ou en aluminium moulé sous pression. Roulettes pivotantes à double galet en caoutchouc autofreinées Ø 50 mm standard, ou sur patins.
Le tabouret est livré démonté.

Rete schienale
Mesh backrest / Résille dossier

Nero
Black
Noir

Rivestimenti / Upholstery / Revêtements

Categoria *Category* *Catégorie*	**Tipologia** *Type* *Type*
B	Bondai
H	Madrid 3D | Boss FR
D	King Flex | Mirage 3D | Skill
F	Jet | Magnum | Connect | Rivet | Era | Go Check | Rondo
G	Remix 3 | Morph | Savanna

Reazione al fuoco / Fire resistance / Classement au feu

6 year warranty

ONE BOX

Lol Stool

Meccanismo
Device / Mécanisme

Sincronizzato bloccabile in 4 posizioni
Synchronized device with 4-position adjustment
Synchronisé réglable sur 4 positions

Supporto lombare regolabile in altezza (50 mm)
Height adjustable lumbar support (50 mm)
Support lombaire réglable en hauteur (50 mm)

Braccioli
Armrests / Accoudoirs

Nylon fissi
Nylon fixed loop
Fixes en nylon

Base a 5 razze in nylon nero
Black nylon 5-star base / Piètement 5 branches en nylon noir

Ruote autofrenanti Ø 50 mm
Self-locking castors Ø 50 mm
Roulettes autofreinées Ø 50 mm

Piedini fissi
Fixed glides
Patins fixes

Base a 5 razze in alluminio lucido
Polished aluminium 5-star base / Piètement à 5 branches en aluminium poli.

Ruote autofrenanti Ø 50 mm
Self-locking castors Ø 50 mm
Roulettes autofreinées Ø 50 mm

Piedini fissi
Fixed glides
Patins fixes

Poggiapiedi
Footrest / Repose-pieds

Anello poggiapiedi in alluminio pressofuso, antiscivolo, regolabile in altezza
Footrest ring in die-cast aluminium, non-slip, height adjustable
Repose-pieds en aluminium moulé sous pression, antidérapant, réglable en hauteur

Lol

Schienale fisso in rete - Supporto lombare reg. in h. 50 mm - Elevazione a gas - Base a 5 razze - Senza braccioli
Fixed mesh backrest - Height adjustable lumbar support (50 mm) - Gas lift - 5-star base - Without armrests
Dossier fixe en résille - Support lombaire rég. en ht. 50 mm - Élévation par vérin à gaz - Piètement 5 branches - Sans accoudoirs

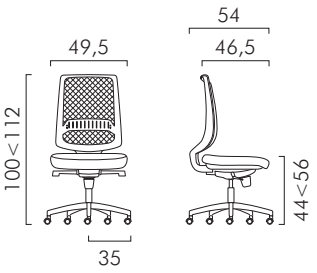

kg 16,5 *lb*
mc 0,19 *ft*
mtl 0,8-1,4

Meccanismo *Mechanism* *Mécanisme*	**Base** *Base* *Piètement*	**Schienale** *Backrest* *Dossier*	**COD.**	**B**	**H**	**D**	**F**	**G**
Sincronizzato 4 posizioni 4-positions synchronized Synchronisé 4 positions	**Nylon nero** Black nylon Nylon noir	**Rete nera** Black mesh Résille noir	**93701S320S**					
Sincronizzato 4 posizioni con regolatore di profondità del sedile Synchronized device with 4-position adjustment with seat depth adjustment Synchronisé 4 positions avec réglage de la profondeur de l'assise	**Nylon nero** Black nylon Nylon noir	**Rete nera** Black mesh Résille noir	**93701S420S**					
	Alluminio lucido Polished aluminium Aluminium poli		**93701S _ 30S**					
Seduta montata Assembled armchair Fauteuil monté	mc 0,52 *ft*		**COD. (-S) + M**					

Lol

Schienale fisso in rete - Supporto lombare reg. in h. 50 mm - Elevazione a gas - Base a 5 razze - Braccioli fissi
Fixed mesh backrest - Height adjustable lumbar support (50 mm) - Gas lift - 5-star base - Fixed loop armrest
Dossier fixe en résille - Support lombaire rég. en ht. 50 mm - Élévation par vérin à gaz - Piètement 5 branches - Accoudoirs fixes

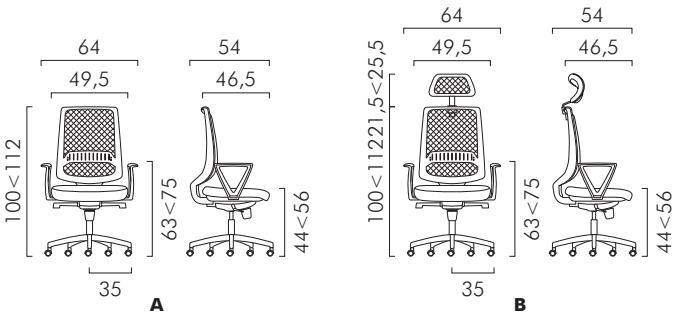

kg 18 *lb* | mc 0,25 *ft* | mtl 0,8-1,4

Meccanismo *Mechanism* *Mécanisme*	**Base** *Base* *Piètement*	**Schienale** *Backrest* *Dossier*	**Braccioli** *Armrests* *Accoudoirs*	**COD.**	**B**	**H**	**D**	**F**	**G**
Sincronizzato 4 posizioni 4-positions synchronized Synchronisé 4 positions	**Nylon nero** Black nylon Nylon noir	**Rete nera** Black mesh Résille noir	**Fissi** Fixed loop Fixes	**93701S32VS**					
Sincronizzato 4 posizioni con regolatore di profondità del sedile Synchronized device with 4-position adjustment with seat depth adjustment Synchronisé 4 positions avec réglage de la profondeur de l'assise	**Nylon nero** Black nylon Nylon noir	**Rete nera** Black mesh Résille noir	**Fissi** Fixed loop Fixes	**93701S42VS**					
	Alluminio lucido Polished aluminium Aluminium poli			**93701S _ 3VS**					
		B) Con poggiatesta B) With headrest B) Avec appui-tête		**937P1S _ _ VS**					
Seduta montata Assembled armchair Fauteuil monté	mc 0,52 *ft*			**COD. (-S) + M**					

Lol

Schienale in rete fisso - Supporto lombare reg. in h. 50 mm - Elevazione a gas - Base a 5 razze - Braccioli in nylon regolabili
Fixed mesh backrest - Height adjustable lumbar support (50 mm) - Gas lift - 5-star base - Adjustable nylon armrests
Dossier fixe en résille - Support lombaire rég. en ht. 50 mm - Élévation par vérin à gaz - Piètement 5 branches - Accoudoirs réglables en nylon

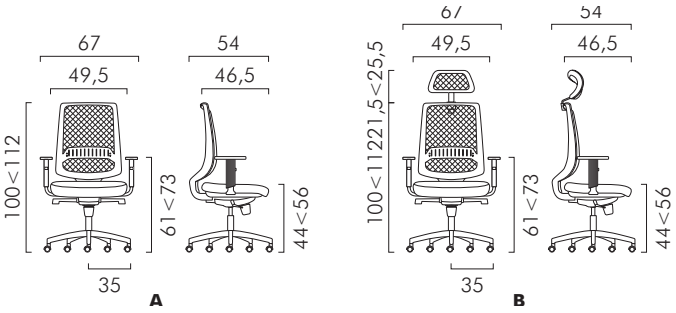

kg 18 *lb* | mc 0,25 *ft* | mtl 0,8-1,4

Meccanismo *Mechanism* *Mécanisme*	**Base** *Base* *Piètement*	**Schienale** *Backrest* *Dossier*	**Braccioli** *Armrests* *Accoudoirs*	**COD.**	**B**	**H**	**D**	**F**	**G**
Sincronizzato 4 posizioni 4-positions synchronized Synchronisé 4 positions	**Nylon nero** Black nylon Nylon noir	**Rete nera** Black mesh Résille noir	**Regolabili 1D** 1D adjustable Réglables 1D	**93701S321S**					
	Nylon nero Black nylon Nylon noir	**Rete nera** Black mesh Résille noir	**Regolabili 2D** 2D adjustable Réglables 2D	**93701S322S**					
Sincronizzato 4 posizioni con regolatore di profondità del sedile Synchronized device with 4-position adjustment with seat depth adjustment Synchronisé 4 positions avec réglage de la profondeur de l'assise	**Nylon nero** Black nylon Nylon noir	**Rete nera** Black mesh Résille noir	**Regolabili 1D** 1D adjustable Réglables 1D	**93701S421S**					
	Nylon nero Black nylon Nylon noir	**Rete nera** Black mesh Résille noir	**Regolabili 2D** 2D adjustable Réglables 2D	**93701S422S**					

	Alluminio lucido Polished aluminium Aluminium poli		**93701S _ 3 _ S**	
		B) Con poggiatesta B) With headrest B) Avec appui-tête	**937P1S _ _ _ S**	
Seduta montata Assembled armchair Fauteuil monté	mc 0,52 *ft*		**COD. (-S) + M**	

Lol Stool

Sgabello girevole - Schienale in rete fisso - Supporto lombare reg. in h. 50 mm - Elevazione a gas - Poggiapiedi - Base a 5 razze su piedini
Swivel stool - Fixed mesh backrest - Height adjustable lumbar support (50 mm) - Gas lift - Footrest - 5-star base with glides
Tabouret pivotant - Dossier fixe en résille - Support lombaire rég. en ht. 50 mm - Élévation par vérin à gaz - Repose-pieds - Piètement 5 branches sur patins

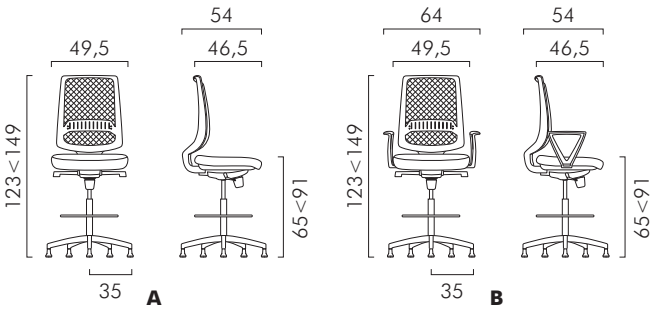

kg 19,5 *lb* | mc 0,25 *ft* | mtl 0,8-1,4

Meccanismo *Mechanism* *Mécanisme*	**Base** *Base* *Piètement*	**Schienale** *Backrest* *Dossier*	**Braccioli** *Armrests* *Accoudoirs*	**COD.**	**B**	**H**	**D**	**F**	**G**
Sincronizzato 4 posizioni 4-positions synchronized Synchronisé 4 positions	**Nylon nero** Black nylon Nylon noir	**Rete nera** Black mesh Résille noir	**A | Senza braccioli** A | Without armrests A | Sans accoudoirs	**937S0S320S**					
	Nylon nero Black nylon Nylon noir	**Rete nera** Black mesh Résille noir	**B | Braccioli fissi** B | Fixed loop armrests B | Accoudoirs fixes	**937S0S32VS**					
	Alluminio lucido Polished aluminium Aluminium poli			**937S0S33 _ S**					
Seduta montata Assembled armchair Fauteuil monté	mc 0,58 *ft*			**COD. (-S) + M**					

Lol Stool

Sgabello girevole - Schienale in rete fisso - Supporto lombare reg. in h. 50 mm - Elevazione a gas - Poggiapiedi - Base a 5 razze con ruote
Swivel stool - Fixed mesh backrest - Height adjustable lumbar support (50 mm) - Gas lift - Footrest - 5-star base with castors
Tabouret pivotant - Dossier fixe en résille - Support lombaire rég. en ht. 50 mm - Élévation par vérin à gaz - Repose-pieds - Piètement 5 branches avec roulettes

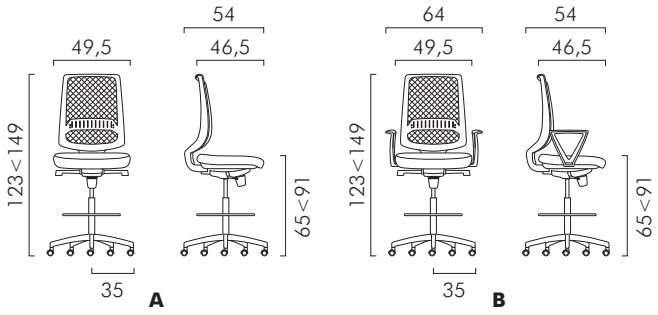

kg 19,5 *lb* | mc 0,25 *ft* | mtl 0,8-1,4

Meccanismo *Mechanism* *Mécanisme*	**Base** *Base* *Piètement*	**Schienale** *Backrest* *Dossier*	**Braccioli** *Armrests* *Accoudoirs*	**COD.**	**B**	**H**	**D**	**F**	**G**
Sincronizzato 4 posizioni 4-positions synchronized Synchronisé 4 positions	**Nylon nero** Black nylon Nylon noir	**Rete nera** Black mesh Résille noir	**A | Senza braccioli** A | Without armrests A | Sans accoudoirs	**937S1S320S**					
	Nylon nero Black nylon Nylon noir	**Rete nera** Black mesh Résille noir	**B | Braccioli fissi** B | Fixed loop armrests B | Accoudoirs fixes	**937S1S32VS**					
	Alluminio lucido Polished aluminium Aluminium poli			**937S1S33 _ S**					
Seduta montata Assembled armchair Fauteuil monté	mc 0,58 *ft*			**COD. (-S) + M**					